CCTN
COMPAGNIE CANADIENNE DE TABLEAUX NOIRS LTÉE

30, Montée des Bouleaux
St-Constant (Québec) J5A 1B6
Tél. : (450) 632-1660
Téléc. : (450) 632-5449

www.cctn.com

SÉRIE : 718

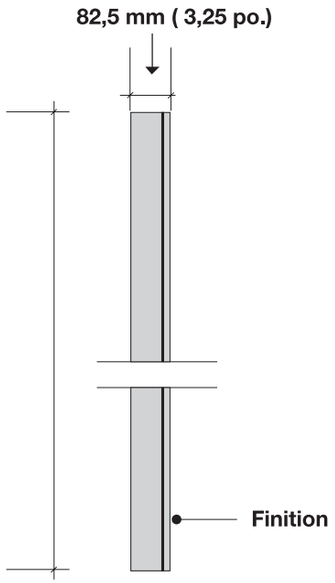

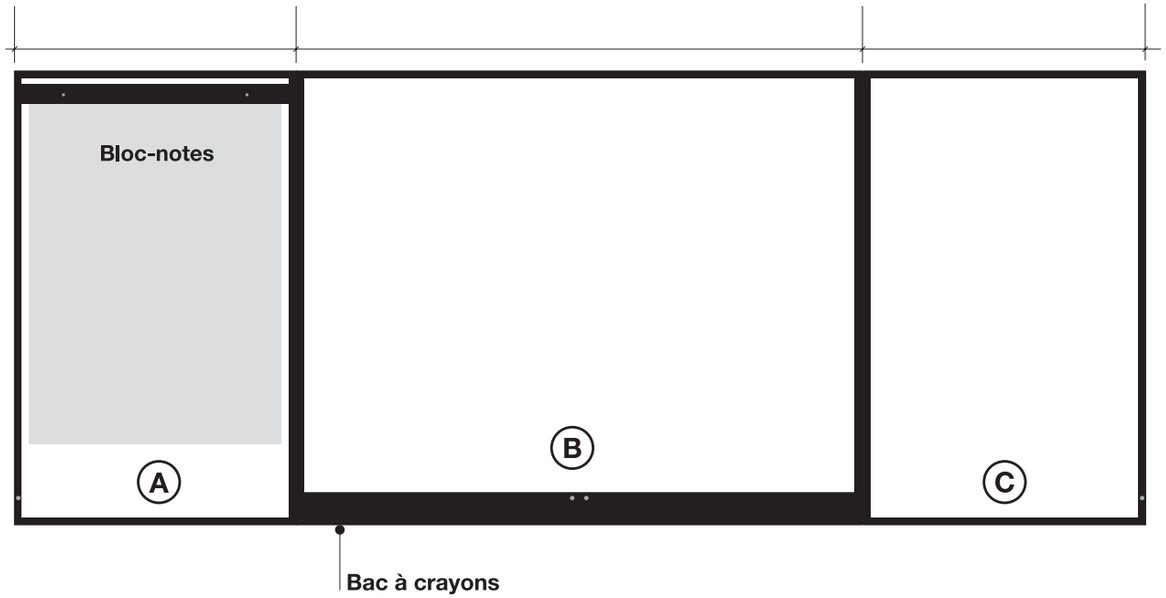

☒ **718** **(finitions stratifié)**

QUANTITÉ :

DATE :

Surfaces

A	B	C	
☐	☐	☑	Lauzonite blanche
☑	☑	☐	Lauzonite blanche + bloc-notes
☐	☐	☐	Porcelaine blanche
☐	☐	☐	Porcelaine blanche + bloc-notes
☐	☐	☐	Liège naturel
☐	☐	☐	Liège naturel + bloc-notes
☐	☐	☐	Liège de couleur # _____
☐	☐	☐	Liège de couleur # _____ + bloc-notes
☐	☐	☐	Autres _____

Localisation :

Méthode de fixation

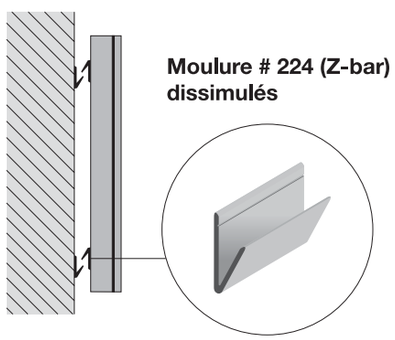

Dimensions standard

45 po. (H) X 48 po. (L) ☐

45 po. (H) X 60 po. (L) ☐

Équipements inclus

Bloc-notes sur volet gauche
Bac à crayons et brosses
Ensemble de crayons (4) et brosse (1)

Autres dimensions

Hauteur : _____ **X** **Largeur (fermé) :** _____

Options additionnelles

☐ Écran de projection standard
☐ Boîte d'éclairage

Finition

☑ Cerisier	☐ Chêne noir
☐ Chêne pâle	☐ Érable
☐ Acajou	☐ Autres _____

Notes :

Entrepreneur :

Architecte :

Projet :

Adresse :

PAGE _____ **DE** _____